FORKARDT®

FORKARDT.DE

µm genau

3P110-11-Z3-KDIN

3-BACKEN-PRÄZISIONS-HANDSPANNFUTTER

FORKARDT® | 3P-110-11-Z3-KDIN

3-BACKEN-PRÄZISIONS-HANDSPANNFUTTER

µm genau

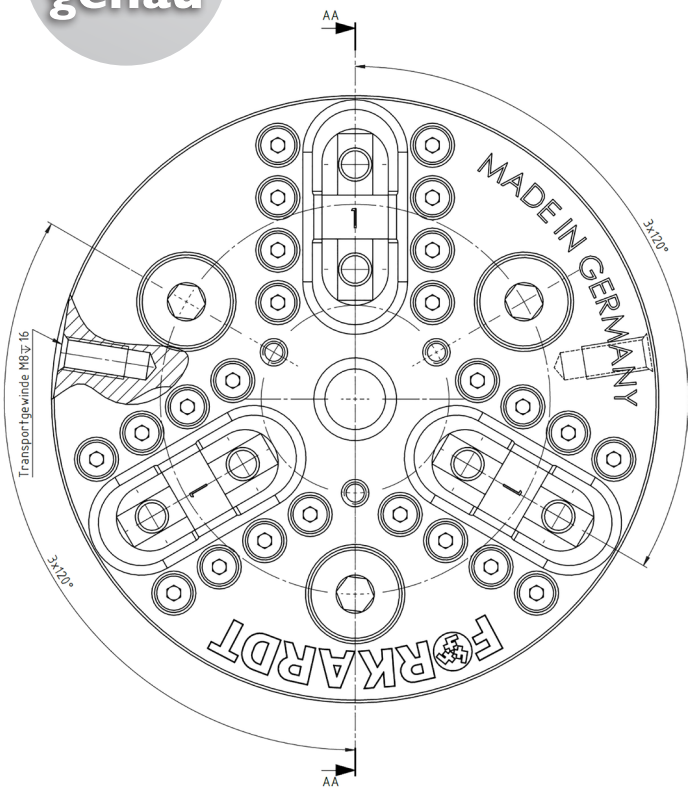

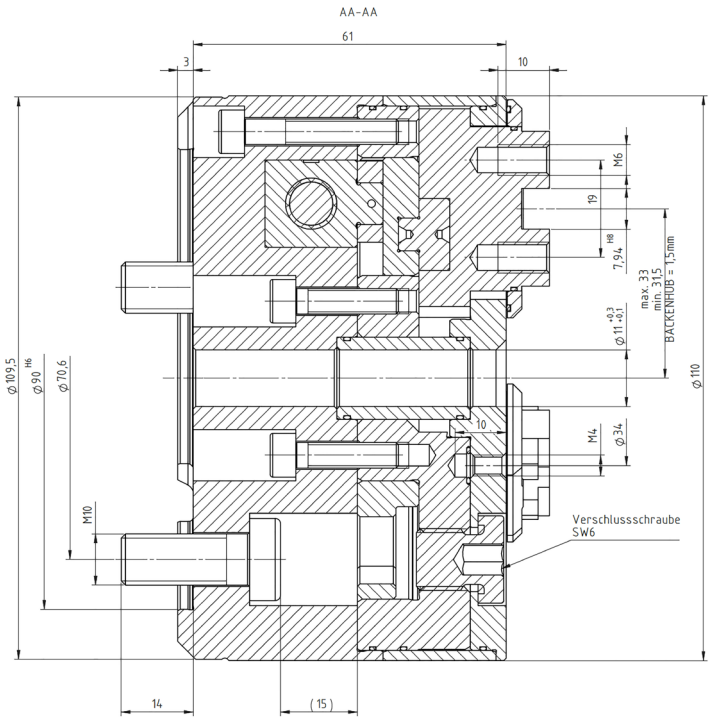

LEISTUNGSDATEN		
Max. Drehzahl	U/min	2500
Max. Spannkraft	daN	375
Max. Betätigungkraft	Md Nm	25
Gewicht	Kg	3,99
Backenhub	mm	1,5
Wiederholgenauigkeit	mm	<0,005
Verzahnung / Backenanschluss	KDIN	

FORKARDT® | 3P-110-11-Z3-KDIN

3-BACKEN-PRÄZISIONS-HANDSPANNFUTTER

ZYL. BEFESTIGUNG DIN 6350

Größe	OHNE AUFSATZBACKEN
Z 3	D194384000

BEFESTIGUNGSSCHRAUBEN	3X M10X30

KURZKEGEL DIN 55026

Zum Aufbau auf eine Spindel nach DIN 55026 benötigen Sie zusätzlich einen Flansch mit der benötigten Kegelgröße.

SPINDELGRÖSSE DIN55026	ARTIKELNUMMER
K3	Auf Anfrage
K5	Auf Anfrage
K6	Auf Anfrage

FORKARDT® | 3P-110-11-Z3-KDIN

3-BACKEN-PRÄZISIONS-HANDSPANNFUTTER

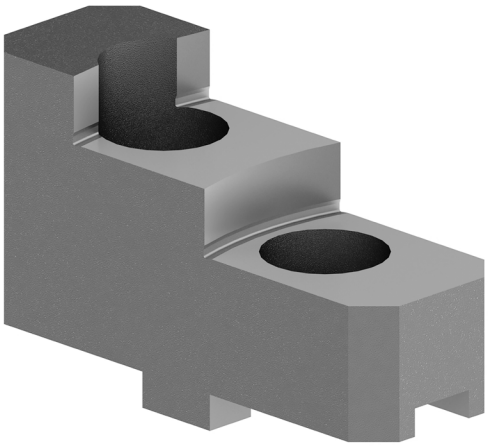

HARTE STUFENBACKE AB 16 21,5 46,5 KDIN

DI94384020

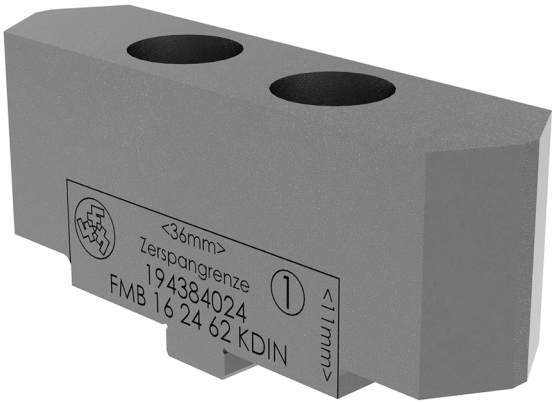

WEICHE AUFSATZBACKE FMB 16 24 62 KDIN

DI94384024

SIMULTANFUTTER ZUM AUSDREHEN DER SPANNBACKEN AUF EXTERNEN MASCHINEN
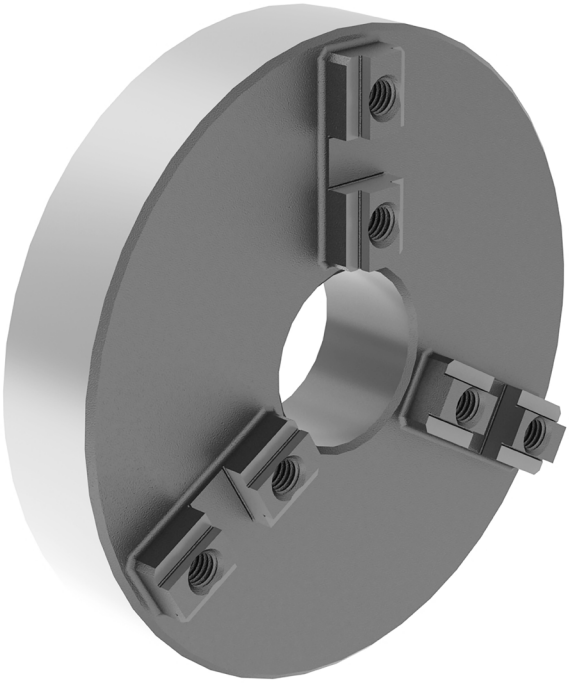
Artikelnummer
DI194384041